DIAGRAMA FUNCIONAL DO MOTOR 01 – CCM – MÓDULO 01

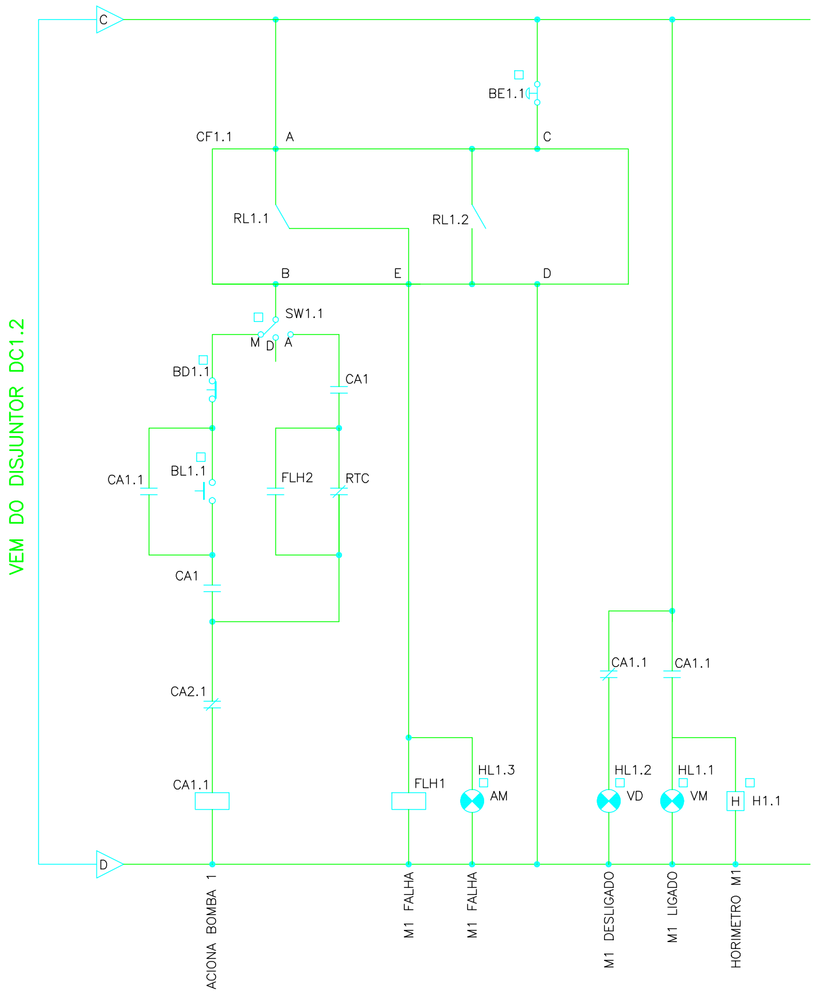

DIAGRAMA FUNCIONAL DO MOTOR 02 – CCM – MÓDULO 02

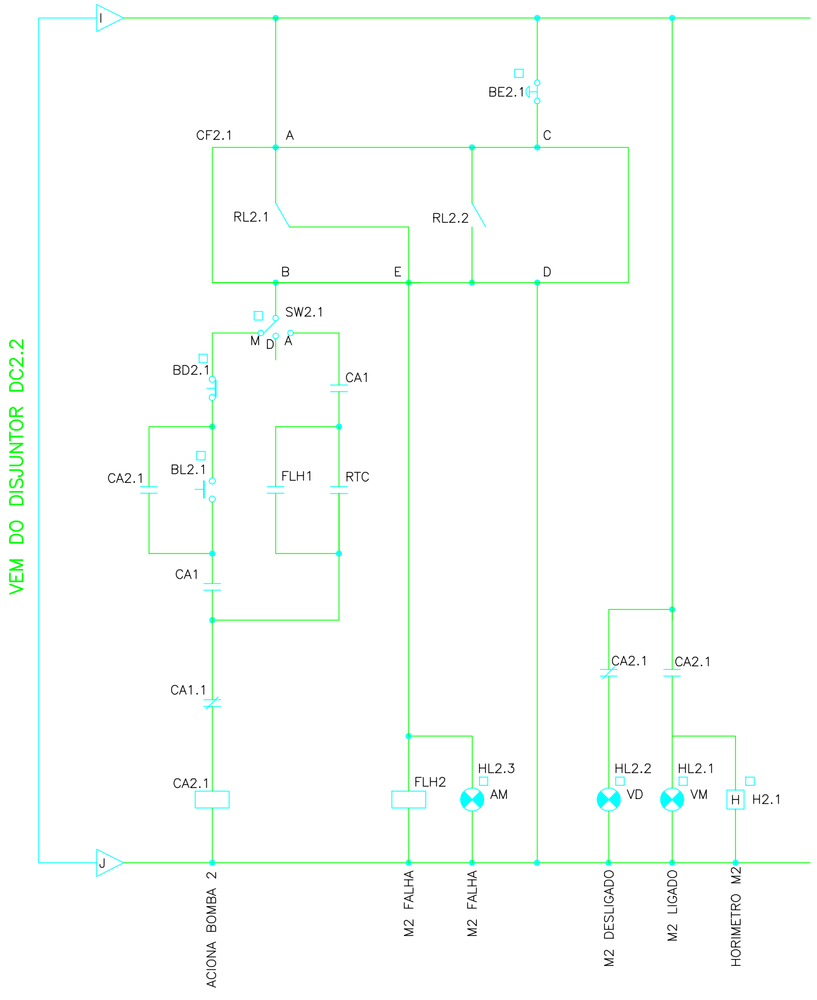

AUTOMATISMO

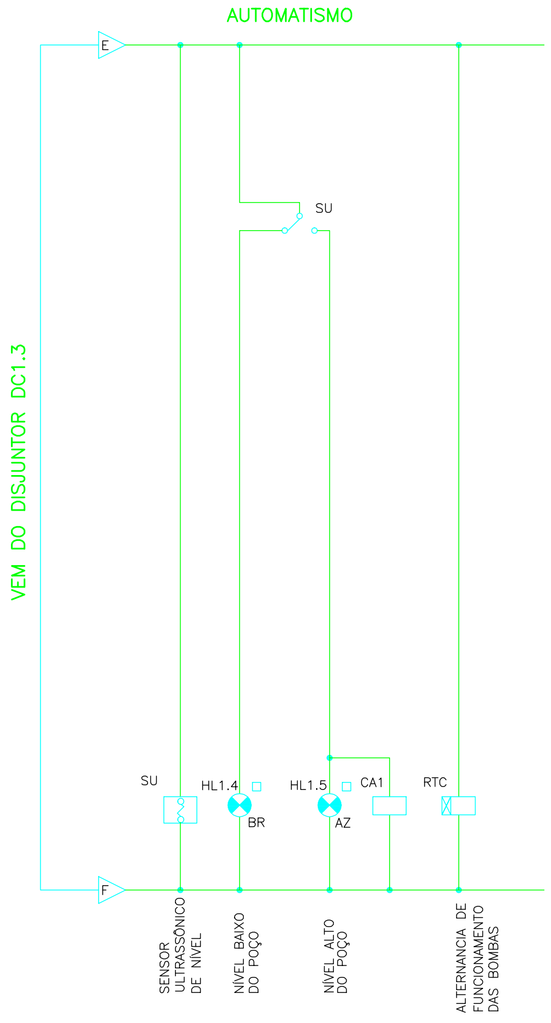

ILUMINAÇÃO E EXAUSTÃO DO PAINEL – CCM – MÓDULO 01

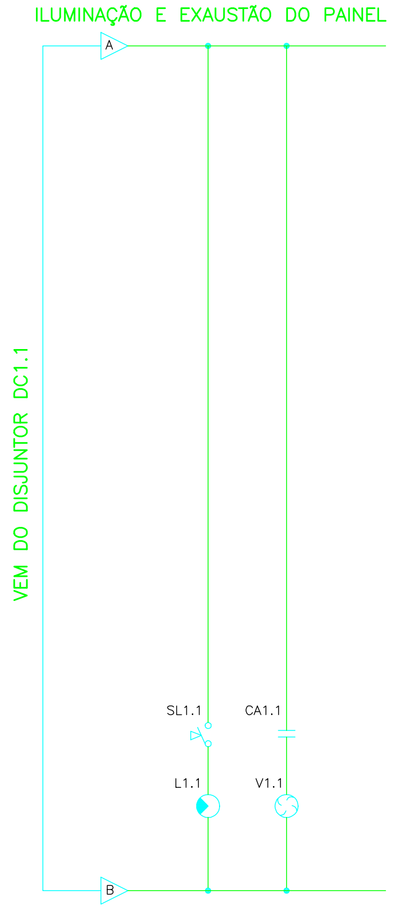

ILUMINAÇÃO E EXAUSTÃO DO PAINEL – CCM – MÓDULO 02

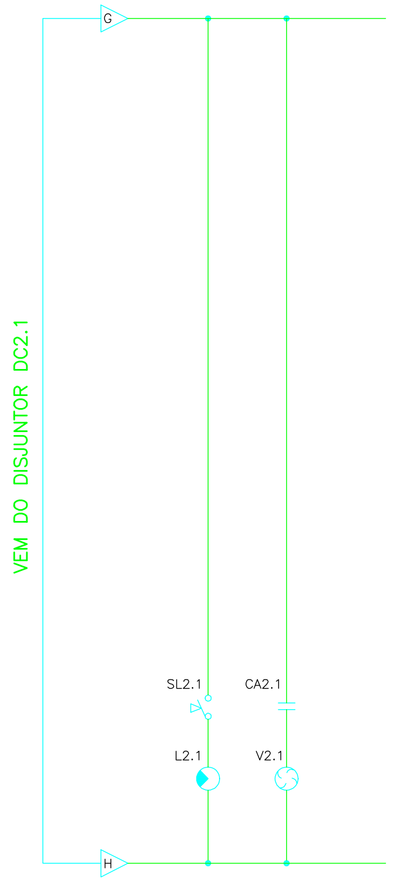

SIMBOLOGIA \ LEGENDAS

SIMBOLO	DESCRIÇÃO	SIMBOLO	DESCRIÇÃO	SIMBOLO	DESCRIÇÃO
	CHAVE SELETORA DE 3 POSIÇÕES		SEN. ULTRASÔ. DE NÍVEL FAIXA ATÉ 7m		CONTATO "NORMAL ABERTO"
	CHAVE DE 2 POSIÇÕES		BOBINA DE ACIONAMENTO INSTANTÂNEO		CONTATO "NORMAL FECHADO"
	BOTOEIRA LIGA S/ RETENÇÃO		RELÉ ELETRÔNICO DE TEMPO CÍCLICO		SINALIZAÇÃO NO PAINEL
	BOTOEIRA DESLIGA S/ RETENÇÃO		EXAUSTOR P/ PAINEL		HORÍMETRO
	BOTOEIRA DESLIGA C/ RETENÇÃO TIPO SOCO		LÂMPADA FLUORESC. 15W PARA PAINEL		CHAVE FIM DE CURSO MICRO-SWITCH
	LÂMPADA				

BE1.1,BE2.1	BOTOEIRAS "DESLIGA" EM EMERGÊNCIA
SW1.1,SW2.1	SELETORES DE COMANDO – AUTOMÁTICO, DESLIGADO E MANUAL
BD1.1,BD2.1	BOTOEIRAS "DESLIGA" MANUAL
BL1.1,BL2.1	BOTOEIRAS "LIGA" MANUAL
HL1.1,HL2.1	LÂMPADAS DE SINALIZAÇÃO DE BOMBA LIGADA (COR VERMELHA)
HL1.2,HL2.2	LÂMPADAS DE SINALIZAÇÃO DE BOMBA DESLIGADA (COR VERDE)
HL1.3,HL2.3	LÂMPADAS DE SINALIZAÇÃO DE FALHA NA BOMBA (COR AMARELA)
HL1.4	LÂMPADA DE SINALIZAÇÃO DE NÍVEL BAIXO (COR BRANCA)
HL1.5	LÂMPADA DE SINALIZAÇÃO DE NÍVEL ALTO (COR AZUL)
SU	SENSOR ULTRASSÔNICO DE NÍVEL
CA1	BOBINAS INSTANTÂNEAS E CONTATORES AUXILIARES (SINAL DE NÍVEL ALTO DO POÇO)
CA1.1	BOBINAS INSTANTÂNEAS E CONTATORES AUXILIARES (SINAL DE ACIONAMENTO DA BOMBA 1)
CA2.1	BOBINAS INSTANTÂNEAS E CONTATORES AUXILIARES (SINAL DE ACIONAMENTO DA BOMBA 2)
FLH1	BOBINAS INSTANTÂNEAS E CONTATORES AUXILIARES (SINAL DE FALHA NA BOMBA 1)
FLH2	BOBINAS INSTANTÂNEAS E CONTATORES AUXILIARES (SINAL DE FALHA NA BOMBA 2)
RTC	RELÉ ELETRÔNICO DE TEMPO CÍCLICO
SL1.1,SL2.1	CHAVES MICRO SWITCH DAS LÂMPADAS INTERNAS DOS PAINÉIS
L1.1,L2.1	LÂMPADAS INTERNAS FLUORESCENTES – 15W
CF1.1,CF2.1	CONVERSORES DE FREQUÊNCIA 105A – 220–230V
H1.1,H2.1	HORÍMETROS
RL1.1,RL1.2 RL2.1,RL2.2	RELÉS PROGRAMÁVEIS INTERNOS AO INVERSOR DE FREQUÊNCIA

DOCUMENTOS DE REFERENCIA

A–063–000–91–6–MC–0008	MEMORIAL DE CÁLCULO
A–063–000–91–6–XX–0096	DIAGRAMA TRIFILAR DE FORÇA 4/6
A–063–000–91–6–XX–0098	DETALHES DO ABRIGO PARA PAINÉIS ELÉTRICOS 6/6

NOTAS GERAIS

ESTE DESENHO É PROPRIEDADE DA COMPANHIA ESPÍRITO SANTENSE DE SANEAMENTO – CESAN E NÃO PODE SER COPIADO SEM SUA AUTORIZAÇÃO.

NÚMEROS	TÍTULOS
PRINCIPAIS DESENHOS DE REFERÊNCIA	

Nº	LOCAL	DISCRIMINAÇÃO	DES.	DIV.	GER.	DATA
1	CMAT	REVISÃO DAS ESPECIFACAÇÕES DO COMANDO	FILIPE	–	–	NOV/09
0	CMAT	EMISSÃO INICIAL	ENGTEC	–	–	JAN/09

REVISÃO

CANCELA E SUBSTITUI O DESENHO NÚMERO:

CANCELADO E SUBSTITUÍDO PELO DESENHO NÚMERO:

CENTRO DE DOCUMENTAÇÃO

RECEBIDO: / /

Nº DOC.: ASS.:

APROVAÇÃO CESAN:

ASS.: MATR.:

UNID.: DATA: / /

ESTA APROVAÇÃO NÃO ISENTA A CONTRATADA DE SUAS RESPONSABILIDADES LEGAIS.

EMITENTE: CONCREMAT ENGENHARIA

PROJETADO: HUGO TANZARELLA TEIXEIRA

COORDENADOR: ENG° ANTONIO FERNANDO L. MARTINS

CREA: 17908/DES REGIÃO: ES

CREA: 0600722689 REGIÃO: SP

DESENHO: FILIPE W. NUNES

Nº DES. PROJETISTA: SN–658004–DE–EE–MF–023–R1

DATA: 23/11/2009

RESPONSÁVEL TÉCNICO: ENG° ALEXANDRE JOSÉ VIVEIROS DA COSTA

CREA: 1981101461 REGIÃO: RJ ART Nº 200767201 DATA: 14/09/2007

EMISSÃO CESAN | DATAS

PROJETADO:

CREA:

DESENHADO: CONCREMAT

VERIFICADO: ENG° NESTOR GORZA JR

DIVISÃO: ENG° NESTOR GORZA JR

GERÊNCIA: ENG° SANDRA SILY

CESAN

MUNICÍPIO: MAL. FLORIANO | DISTRITO: SEDE | BAIRRO:

NOME DO EMPREENDIMENTO: SISTEMA DE ESGOTAMENTO SANITÁRIO MARECHAL FLORIANO

TÍTULO: ESTAÇÃO ELEVATÓRIA DE ESGOTO BRUTO – EEEB–E
PROJETO ELÉTRICO – BACIA 4
DIAGRAMA DE COMANDO DO CCM

ESCALA:	FOLHA:	Nº CESAN	REV:
S/ ESCALA	05 / 06	A–063–000–91–6–XX–0097	01